BER-VAC

SOUFFLEUR à NEIGE
SNOW BLOWER

D·87

LISTE DE PIECES
PARTS LIST

NUMEROS DE SERIE 792269 ET PLUS

SERIAL NUMBERS 792269 AND UP

655031

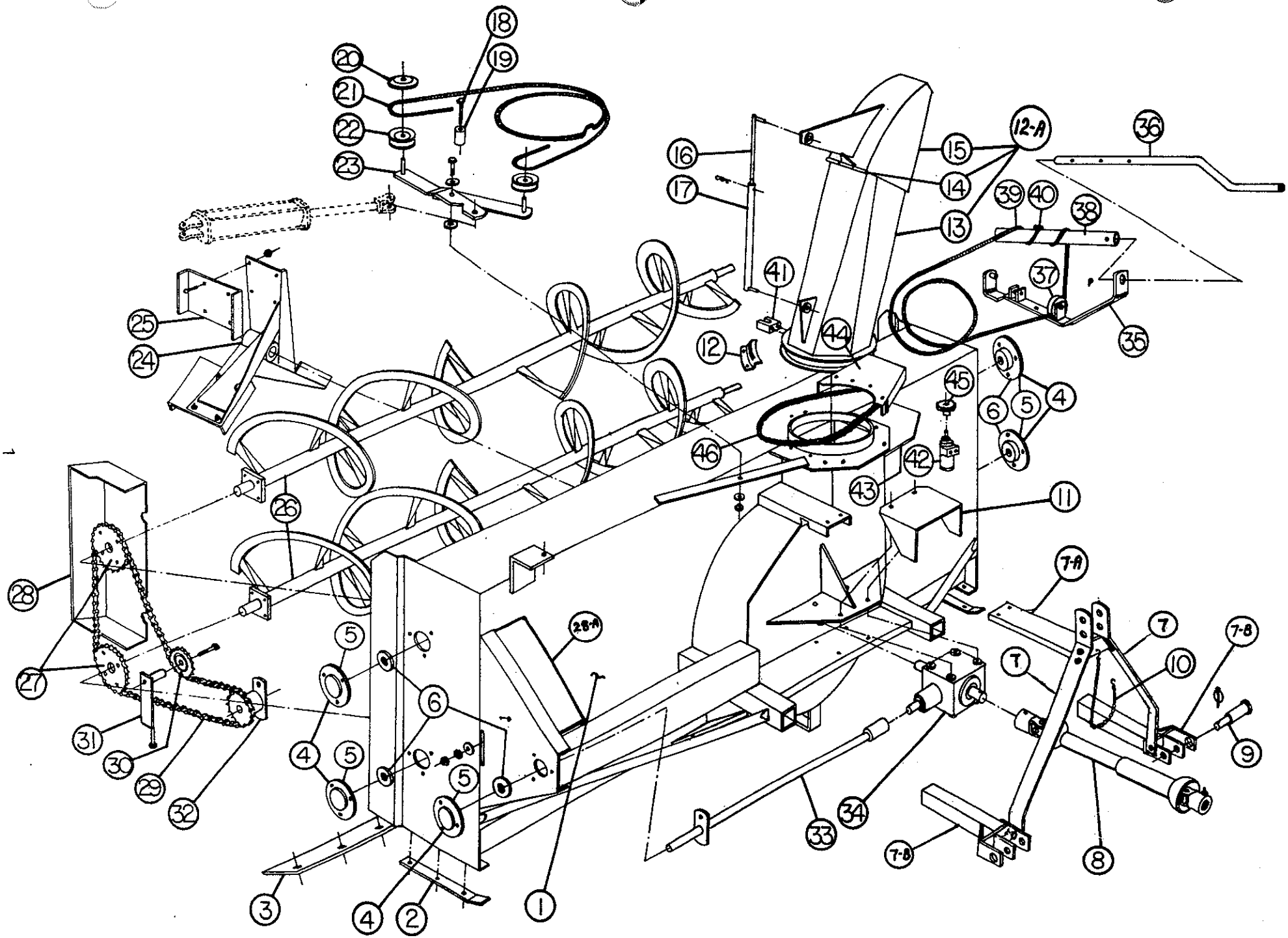
18
19
20
21
22
23
16
17
15
12-A
14
13
36
39
40
38
37
35
41
44
12
45
6
5
4
46
42
43
11
25
24
26
28
27
31
30
29
32
28-A
5
6
4
5
5
3
4
2
1
7-A
7
7-B
10
7-B
9
8
33
34

SOUFFLEUR A NEIGE

SNOW BLOWER

FIGURE NO: 1		CHASSIS & PIECES CONNEXES MODELE D-87 FRAME & RELATED PARTS MODEL D-87		QTE QTY D-87
ITEM	NO	ENGLISH DESCRIPTION	FRANCAISE	
1	654600	Frame.	Chassis.	1
2	654642	Skid shoes.	Patins.	2
		Plow bolt 7/16" NC x 1 1/2" lg, gr. 5, with locknut "stover".	Boulon à charrue 7/16" NC x 1 1/2" lg, gr. 5, avec écrou de blocage "stover".	6
3	654683	Cutting edge.	Couteau.	1
		Carriage bolt 7/16" NC x 1 1/4" lg, gr. 5, with locknut "stover".	Boulon à machine 7/16" NC x 1 1/4" lg, gr. 5, avec écrou de blocage "stover".	13
4	654169	Capped flange.	Collerette à capuchon.	5
		Hex. bolt 3/8" NC x 1" lg with lockwasher & hex. nut.	Boulon hex. 3/8" NC x 1" lg avec rondelle de blocage & écrou hex.	15
5	654171	Flange.	Collerette de palier.	5
6	654170	Bearing with locking collar.	Palier avec collier de blocage.	5
7	655050	Flat bar hitch	Fer plat d'attelage	2
		Hex. bolt 5/8" NC x 1 1/2" lg, gr. 5, with lockwasher & hex. nut.	Boulon hex. 5/8" NC x 1 1/2" lg, gr. 5, avec rondelle de blocage & écrou hex.	4
7-A	655051	Channel hitch.	Channel d'attelage.	1
		Hex. bolt 1/2" NC x 1 1/2" lg, with lockwasher & hex. nut.	Boulon hex. 1/2" NC x 1 1/2" lg, avec rondelle de blocage & écrou hex.	2
7-B	655053	Tubing hitch.	Tube d'attelage.	2
		Hex. bolt 3/4" NC x 2" lg, gr. 5, with lockwasher & hex. nut.	Boulon hex. 3/4" NC x 2" lg, gr. 5, avec rondelle de blocage & écrou hex.	2
		Hex. bolt 3/4" NC x 4" lg, with lockwasher & hex. nut.	Boulon hex. 3/4" NC x 4" lg, avec rondelle de blocage & écrou ehx.	2
8	655308	P.T.O. shaft "Weasler" serial DW 3050 P x 30 1/2" lg.	Arbre de prise de force "Weasler" série DW 3050 P x 30 1/2" lg.	1
	655339	P.T.O. shaft "Weasler" serial DW 3050 P x 34 1/2" lg (option).	Arbre de prise de force "Weasler" série DW 3050 P x 34 1/2" lg (option).	1
	65401	P.T.O. shaft "Hayes & Dana" serial 1340 x 30" lg.	Arbre de prise de force "Hayes & Dana" série 1340 x 30" lg.	1
	655029	P.T.O. shaft "Hayes & Dana" serial 1340 x 34" lg (option).	Arbre de prise de force "Hayes & Dana" série 1340 x 34" lg (option).	1
	65402	Key 3/8" x 3/8" x 2"lg.	Clé 3/8" x 3/8" x 2" lg.	1
		Allen set screw 3/8" NC x 1/2" lg.	Vis à six pans creux 3/8" NC x 1/2" lg.	1
		Hex. bolt 5/16" NC x 3" lg with lockwasher & hex. nut.	Boulon hex. 5/16" NC x 3" lg avec rondelle de blocage & écrou hex.	1
9	65481	Pin cat. 1 & 2.	Goupille cat. 1 & 2.	2
10	654200	Suspension chain.	Chaîne de suspension.	1
		S-Hook, 1/4" x 2" lg.	Crochet en "S", 1/4" x 2" lg.	2
11	654654	P.T.O. protector.	Protecteur de prise de force.	1
12	65477	Retaining plate.	Plaque de retenue.	3
		Hex. bolt 1/2" NC x 1" lg with lockwasher & hex. nut.	Boulon hex. 1/2" NC x 1" lg avec rondelle de blocage & écrou hex.	4
12-A	65415	Adjustable chute ass'y.	Chute ajustable ass'ée.	1

SOUFFLEUR A NEIGE

SNOW BLOWER

FIGURE NO: 1		CHASSIS & PIECES CONNEXES MODELE D-87 FRAME & RELATED PARTS MODEL D-87		QTE QTY D-87
ITEM	NO	ENGLISH DESCRIPTION	FRANCAISE	
13	65473	Chute sub-assembly.	Sous-ensemble de chute.	1
14	65475	Hinge pin.	Axe de charnière.	1
		Cotter pin 3/32" dia. x 1" lg.	Goupille fendue 3/32" dia. x 1" lg.	1
15	65472	Deflector.	Déflecteur.	1
16	65474	Adjusting rod.	Tige d'ajustement.	1
		Cotter pin 1/4" dia. x 2" lg.	Goupille fendue 1/4" dia. x 2" lg.	1
		Hair pin S-13.	Goupille à ressort S-13.	1
17	65476	Adjusting tube.	Tube d'ajustement.	1
		Cotter pin 1/4" dia. x 2" lg.	Goupille fendue 1/4" dia. x 2" lg.	1
18	654199	Hex. bolt special 1/2" NC x 2" lg gr. 2 with lockwasher & hex. nut (option).	Boulon hex. spécial 1/2" NC x 2" lg gr. 2 avec rondelle de blocage & écrou hex. (option).	2
19	654198	Tubing 3/4" O.D. x .093" wall x 1" lg (option).	Tube 3/4" dia. ext. x .093" mur x 1" lg (option).	2
20	654193	Pulley protector (option).	Protecteur de poulie (option).	2
21	654192	Cable 3/16" dia. x 133" lg (option).	Cable 3/16" dia. x 133" lg (option).	1
	655333	Command bracket ass'y (option).	Levier de commande ass'é (option).	1
	654191	Pulley 2 1/2" dia., 5/8" bore (option).	Poulie 2 1/2" dia., 5/8" trou (option).	2
23	654190	Command bracket (option).	Levier de commande (option).	1
		Roll pin 3/16" dia. x 1" lg.	Goupille roulée 3/16" dia. x 1" lg.	2
		Hex. bolt 5/8" NC x 2 1/2" lg with nylon jamnut.	Boulon hex. 5/8" NC x 2 1/2" lg avec écrou de blocage nylon.	1
		Flat washer 11/16" dia.	Rondelle plate 11/16" dia.	2
24	654662	Rotor assembly.	Ensemble de rotor.	1
		Hex. bolt 5/8" NC x 1 1/2" lg with lockwasher.	Boulon hex. 5/8" NC x 1 1/2" lg avec rondelle de blocage.	1
		Flatwasher 11/16" dia.	Rondelle plate 11/16" dia.	1
25	654660	Fan blades.	Palette d'éventail.	3
	654174	Key 3/8" x 3/8" x 2 3/4" lg.	Clé 3/8" x 3/8" x 2 3/4" lg.	1
		Carriage bolt 7/16" NC x 1" lg, gr. 5 with locknut "stover".	Boulon à machine 7/16" NC x 1" lg, gr. 5 avec écrou de blocage "stover".	12
26	654680	Auger assembly.	Vis sans fin assemblée.	2
27	654167	Sprocket 60 A 32.	Pignon 60 A 32.	2
		Hex. bolt 3/8" NC x 1 1/4" lg with lockwasher & hex. nut.	Boulon hex. 3/8" NC x 1 1/4" lg avec rondelle de blocage & écrou hex.	8
28	654704	Chain guard ass'y.	Garde-chaîne ass'é.	1
		Hex. bolt 5/16" NC x 2" lg with lockwasher & hex. nut.	Boulon hex. 5/16" NC x 2" lg avec rondelle de blocage & écrou hex.	4
28-A	655369	Chain cover.	Couvercle de chaîne.	1
		Carriage bolt 3/8" NC x 7" lg with lockwasher & wing nut.	Boulon à machine 3/8" NC x 7" lg avec rondelle de blocage & écrou à ailettes.	1
	654802	Auger drive chain no: 60 X 121 links.	Chaîne d'entrainement no: 60 x 121 mailles.	1
	65425	Connecting link no: 60.	Maille d'accouplement no: 60.	1
30	65410	Idler sprocket.	Pignon du tendeur de chaîne.	1

SOUFFLEUR A NEIGE

SNOW BLOWER

FIGURE NO: 1		CHASSIS & PIECES CONNEXES MODELE D-87 FRAME & RELATED PARTS MODEL D-87		QTE QTY D-87
TEM	NO	ENGLISH DESCRIPTION	FRANCAISE	
31	654705	Tightner chain.	Tendeur de chaîne.	1
		Hex. bolt 5/8" NC x 3" lg with lockwasher & hex. nut.	Boulon hex. 5/8" NC x 3" lg avec rondelle de blocage & écrou hex.	1
		Flatwasher 11/16" dia.	Rondelle plate 11/16" dia.	1
32	65424	Sprocket with shear plate.	Pignon avec plaque de cisaillement.	1
	654212	Shear bolt bushing.	Bague de boulon de rupture.	1
33	654681	Driving shaft.	Arbre de commande.	1
	654212	Shear bolt bushing.	Bague de boulon de rupture.	1
	654159	Hex. bolt 5/16" NC x 2" lg, gr. 5 with lockwasher & hex. nut.	Boulon hex. 5/16" NC x 2" lg, gr. 5 avec rondelle de blocage & écrou hex.	1
34	654178	Gear box ass'y.	Boîte d'engrenage ass'ée.	1
		Hex. bolt 1/2" NC x 1" lg with lockwasher.	Boulon hex. 1/2" NC x 1" lg avec rondelle de blocage.	8
35	654186	Rotation system bracket.	Support du système de rotation.	1
		Hex. bolt 5/8" NC x 2 1/2" lg with nylon jamnut.	Boulon hex. 5/8" NC x 2 1/2" lg avec écrou de blocage nylon.	1
		Flatwasher 11/16" dia.	Rondelle plate 11/16" dia.	2
		Hex. bolt 1/2" NC x 1 3/4" lg with lockwasher & hex. nut.	Boulon hex. 1/2" NC x 1 3/4" lg avec rondelle de blocage & écrou hex.	1
		Hex. bolt 1/2" NC x 1" lg with lockwasher & hex. nut.	Boulon hex. 1/2" NC x 1" lg avec rondelle de blocage & écrou hex.	2
36	654185	Handle.	Manivelle.	1
		Hex. bolt 1/4" x 1 1/4" lg with locknut "stover".	Boulon hex. 1/4" x 1 1/4" lg avec écrou de blocage "stover".	1
37	654189	Kiliane bearing.	Palier Kiliane.	1
		Hex. bolt 1/4" NC x 1 1/4" lg with locknut "stover".	Boulon hex. 1/4" NC x 1 1/4" lg avec écrou de blocage "stover".	1
38	654187	Rotation system tube.	Tube du système de rotation.	1
39	654201	Cable 3/16" dia. x 152" lg.	Cable 3/16" dia. x 152" lg.	1
40	654202	Rope clamp 3/16".	Attache de cable 3/16".	1
41	654737	Chain block (option).	Support de chaîne (option).	1
		Hex. bolt 1/4" NC x 1" lg, gr. 5.	Boulon hex. 1/4" NC x 1" lg, gr. 5.	1
42	654108	Orbit motor 4 holes (option).	Moteur orbit 4 trous (option).	1
		Hex. bolt 3/8" NC x 1" lg with lockwasher.	Boulon hex. 3/8" NC x 1" lg avec rondelle de blocage.	4
43	654707	Motor support assembly (option).	Assemblage support moteur (option).	1
44	654857	Motor support cover (option).	Couvert support du moteur (option).	1
		Hex. bolt 1/2" NC x 3" lg.	Boulon hex. 1/2" NC x 3" lg.	4
45	654706	Sprocket 60 B 10 (option).	Pignon 60 B 10 (option).	1
46	654708	Roller chain no: 60 x 66 links (option).	Chaîne no: 60 x 66 mailles (option).	1
		Connecting link 20 A 60.	Maille de raccordement 20 A 60.	1
		Roller link.	Maille à rouleau.	
		Connecting link Std	Maille de raccordement Std	1

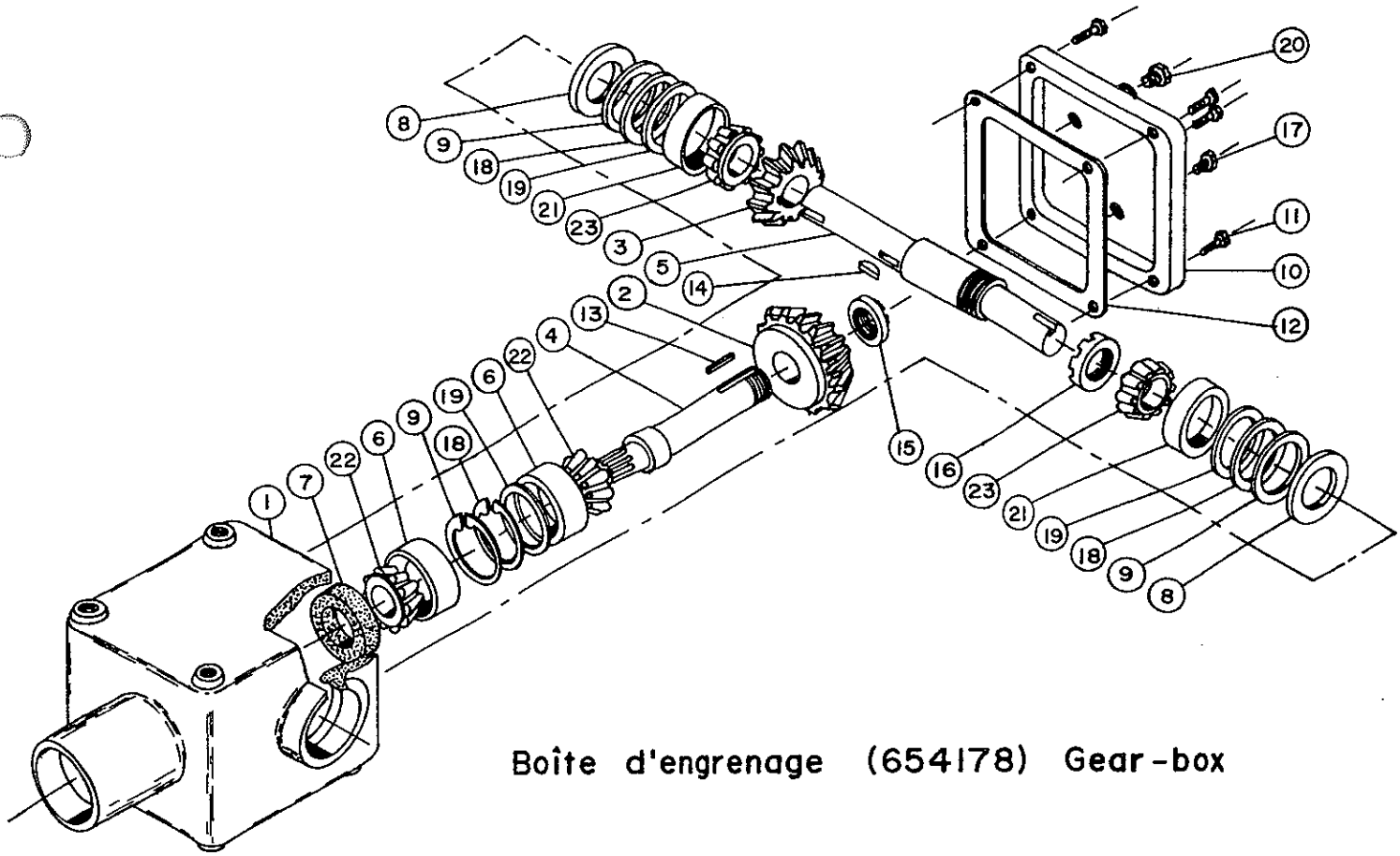

Boîte d'engrenage (654178) Gear-box

ITEM	NO	ENGLISH DESCRIPTION	FRANCAISE	QTE QTY
1	65442	Base	Boitier	1
2	65443	Gear 1 3/8" hole	Engrenage 1 3/8" trou	1
3	65444	Gear 1 1/2" hole	Engrenage 1 1/2" trou	1
4	65445	Shaft (in)	Arbre (entrée)	1
5	654207	Shaft (out)	Arbre (sortie)	1
6	65448	Cup no. 14276	Cuvette no. 14276	2
7	65451	Oil seal 1 3/4", K-25	Bague d'échanchéité 1 3/4", K-25	1
8	65452	Oil seal 1 1/2", K-23	Bague d'échanchéité 1 1/2", K-23	2
9	65455	Retaining ring no. 5436	Anneau d'arrêt no. 5436	3
10	65456	Cover	Couvercle	1
11	65457	Hex. bolts 5/16" x 5/8" lg	Boulons hex. 5/16" x 5/8" lg	4
12	65458	Gasket	Joint d'échanchéité	1
13	65461	Key 3/8" x 3/8" x 1 3/8"	Clé 3/8" x 3/8" x 1 3/8"	1
14	654906	Key 3/8" x 3/8" x 1 3/8" RND, hard	Clé 3/8" x 3/8" x 1 3/8" durcie, bout rond	1
15	65463	Nut 1 3/8"	Ecrou 1 3/8"	1
16	65464	Nut 1 5/8"	Ecrou 1 5/8"	1
17	65468	Level plug 3/8" NPT	Bouchon (niveau) 3/8" NPT	1
18	65469	Spacer .010"	Cale .010"	3
19	65470	Spacer .020"	Cale .020"	3
20	65471	Plug (vent) 1/8" NPT	Bouchon (event) 1/8" NPT	1
21	65450	Cup no. 13620	Cuvette no. 13620	2
22	65447	Bearing cone 14137 A	Roulement conique 14137 A	2
23	65449	Bearing cone 13687.	Roulement conique 13687.	2

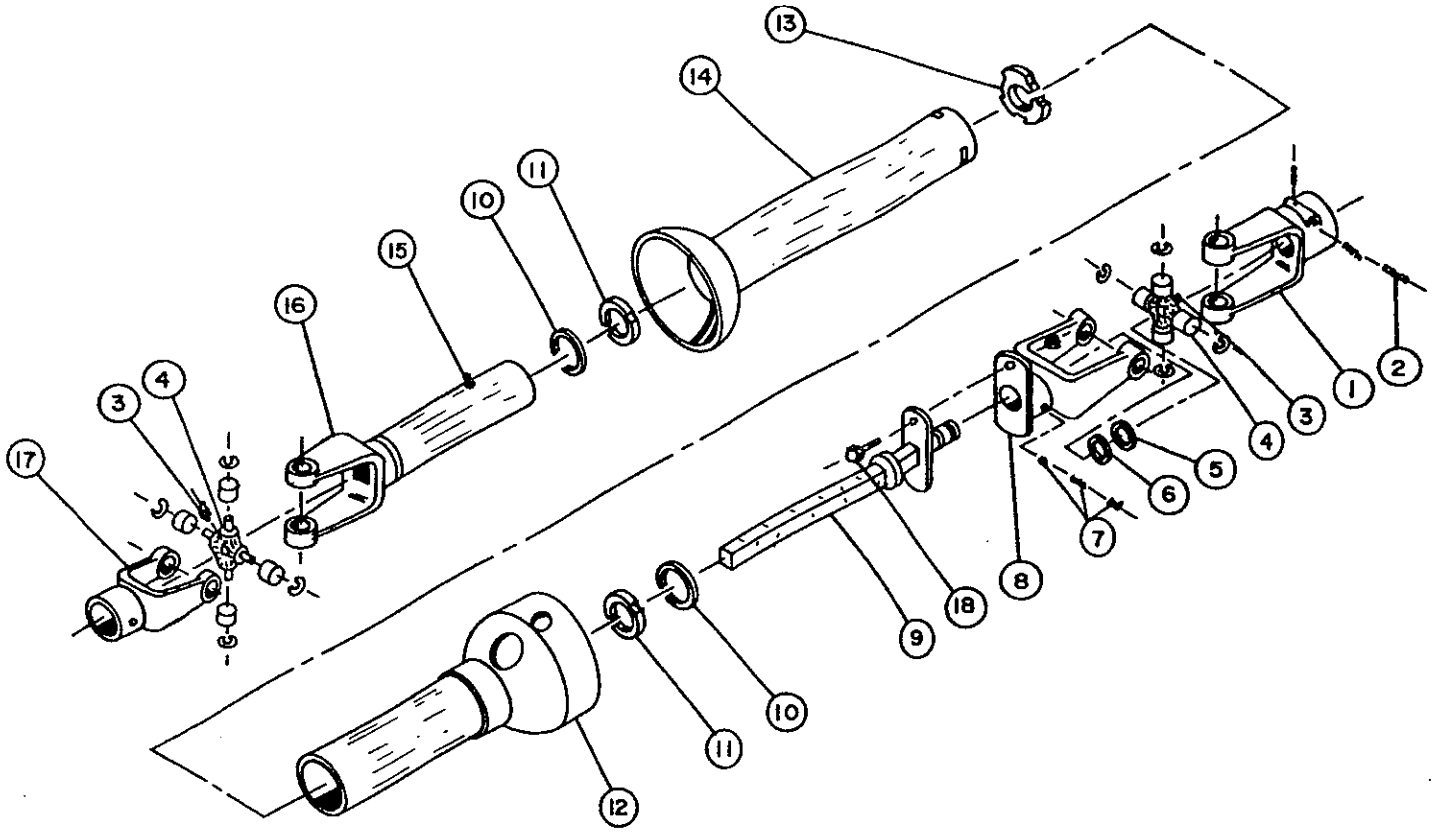

Arbre de commande (655308) P.T.O. shaft

WEASLER 30 1/2" LG

ITEM	NO	ENGLISH DESCRIPTION	FRANCAISE	QTE QTY
1	655347	Quick disconnect yoke.	Fourche à désengagement rapide.	1
2	655348	SAF-T-pin & spring kit.	Barrure à fourche avec goupille de sûreté.	1
3	655349	Grease fitting.	Graisseur.	2
4	65430	Universal joint kit.	Joint universel.	2
5	655350	Snap ring heavy.	Bague de retenue renforcée.	1
6	655351	Flat washer.	Rondelle plate.	1
7	655352	Instamatic lube kit.	Ensemble lubrifiant instantané.	1
8	655353	Yoke and flange ass'y.	Ensemble de bride & fourche.	1
9	655354	Male shaft and flange ass'y.	Ensemble de bride & arbre mâle.	1
10	655355	Bearing retainer.	Palier de retenue.	2
11	655356	Nylon bearing.	Palier de nylon.	2
12	655357	Outer shield.	Protecteur externe.	1
13	655358	Nylon centralizer.	Centreur de nylon.	1
14	655359	Inner shield.	Protecteur interne.	1
15	654106	Grease fitting.	Graisseur.	1
16	655360	Yoke and female shaft ass'y.	Fourche et arbre femelle ass'e.	1
17	65441	Yoke.	Fourche.	1
	654160	Shear bolt 3/8" NC x 2" lg, gr. 5.	Boulon à cisaillement 3/8" NC x 2" lg, gr. 5.	1

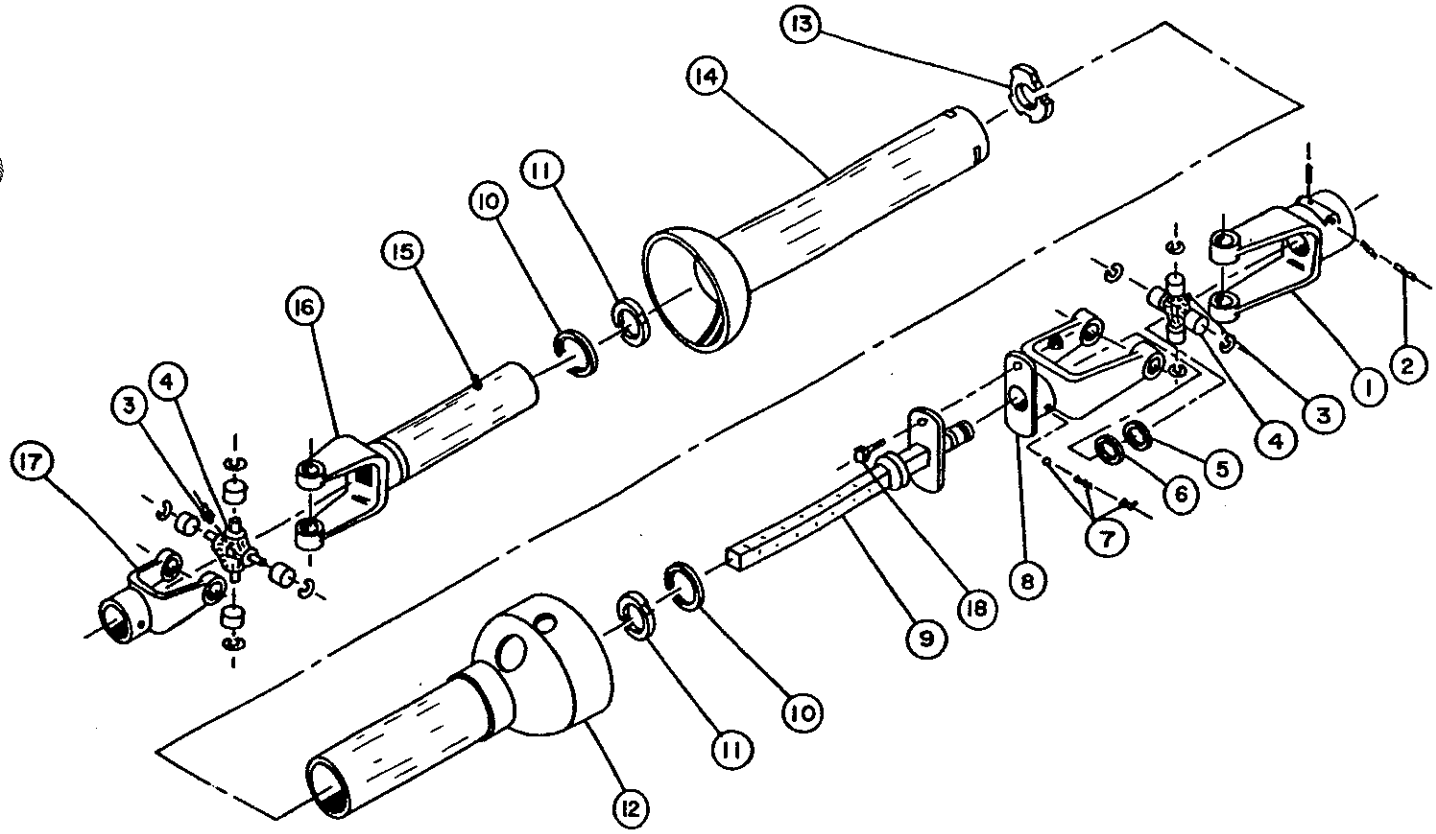

Arbre de commande (655339) P.T.O. shaft

WEASLER 34 1/2" LG (OPTION)

ITEM	NO	ENGLISH DESCRIPTION	FRANCAISE	QTE QTY
1	655347	Quick disconnect yoke.	Fourche à désengagement rapide.	1
2	655348	SAF-T-pin & spring kit.	Barrure à fourche avec goupille de sûreté.	1
3	655349	Grease fitting.	Graisseur.	2
4	65430	Universal joint kit.	Joint universel.	2
5	655350	Snap ring heavy.	Bague de retenue renforcée.	1
6	655351	Flat washer.	Rondelle plate.	1
7	655352	Instamatic lube kit.	Ensemble lubrifiant instantané.	1
8	655353	Yoke and flange ass'y.	Ensemble de bride & fourche.	1
9	655361	Male shaft and flange ass'y.	Ensemble de bride & arbre mâle.	1
10	655355	Bearing retainer.	Palier de retenue.	2
11	655356	Nylon bearing.	Palier de nylon.	2
12	655362	Outer shield.	Protecteur externe.	1
13	655358	Nylon centralizer.	Centreur de nylon.	1
14	655363	Inner shield.	Protecteur interne.	1
15	654106	Grease fitting.	Graisseur.	1
16	655364	Yoke and female shaft ass'y.	Fourche et arbre femelle ass'e.	1
17	65441	Yoke.	Fourche.	1
	654160	Shear bolt 3/8" NC x 2" lg, gr. 5.	Boulon de cisaillement 3/8" NC x 2" lg, gr. 5.	1

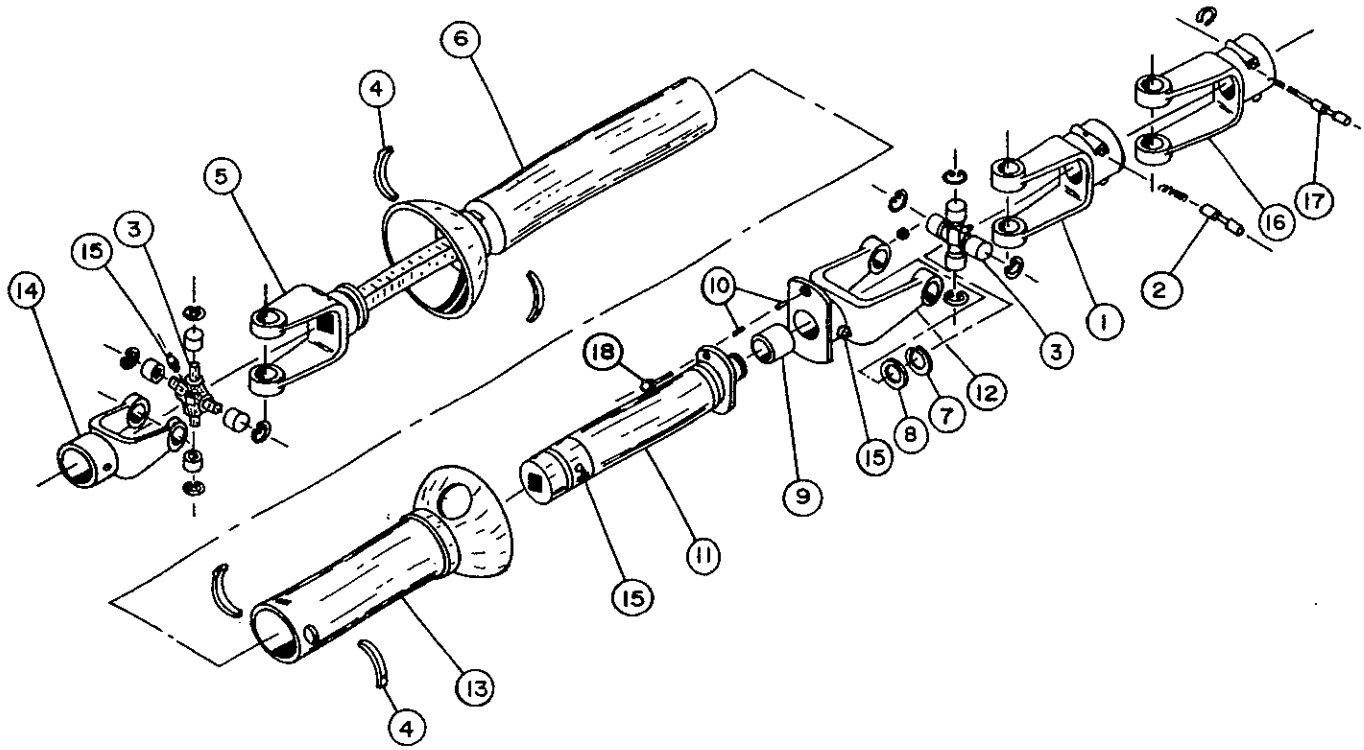

Arbre de commande (65401) P.T.O. shaft

HAYES & DANA 30" LG

ITEM	NO	ENGLISH DESCRIPTION	FRANCAISE	QTE QTY
1	65428	Quick disconnect yoke	Fourche à désengagement rapide	1
2	65429	Yoke stopper kit	Barrure à fourche	1
3	65430	Universal joint kit	Joint universel	2
4	654209	Shield nylon retainers	Nylon de retenue	8
5	65432	Yoke and male shaft ass'y	Fourche et arbre mâle ass'e	1
6	655040	Outer shield	Protecteur externe	1
7	65483	Snap ring heavy	Bague de retenue renforcée	1
8	65435	Flat washer	Rondelle plate	1
9	65436	Self-oiling bushing	Coussinet autolubrifiant	1
10	65437	Shear bolt bushings	Bagues de boulon de rupture	2
11	65438	Female shaft and flange assembly	Ensemble de bride et arbre femelle ass	1
12	65439	Yoke and flange assembly	Ensemble de bride et fourche ass'e	1
13	655041	Inner shield	Protecteur interne	1
14	65441	Yoke	Fourche	1
15	654106	Grease fittings	Graisseurs	4
16	655039	Quick disconnect yoke	Fourche à désengagement rapide	1
17	655046	Yoke stopper kit	Barrure à fourche	1
18	654160	Shear bolt 3/8" NC x 2" lg, gr. 5.	Boulon à cisaillement 3/8" NC x 2" lg, gr.5.	1

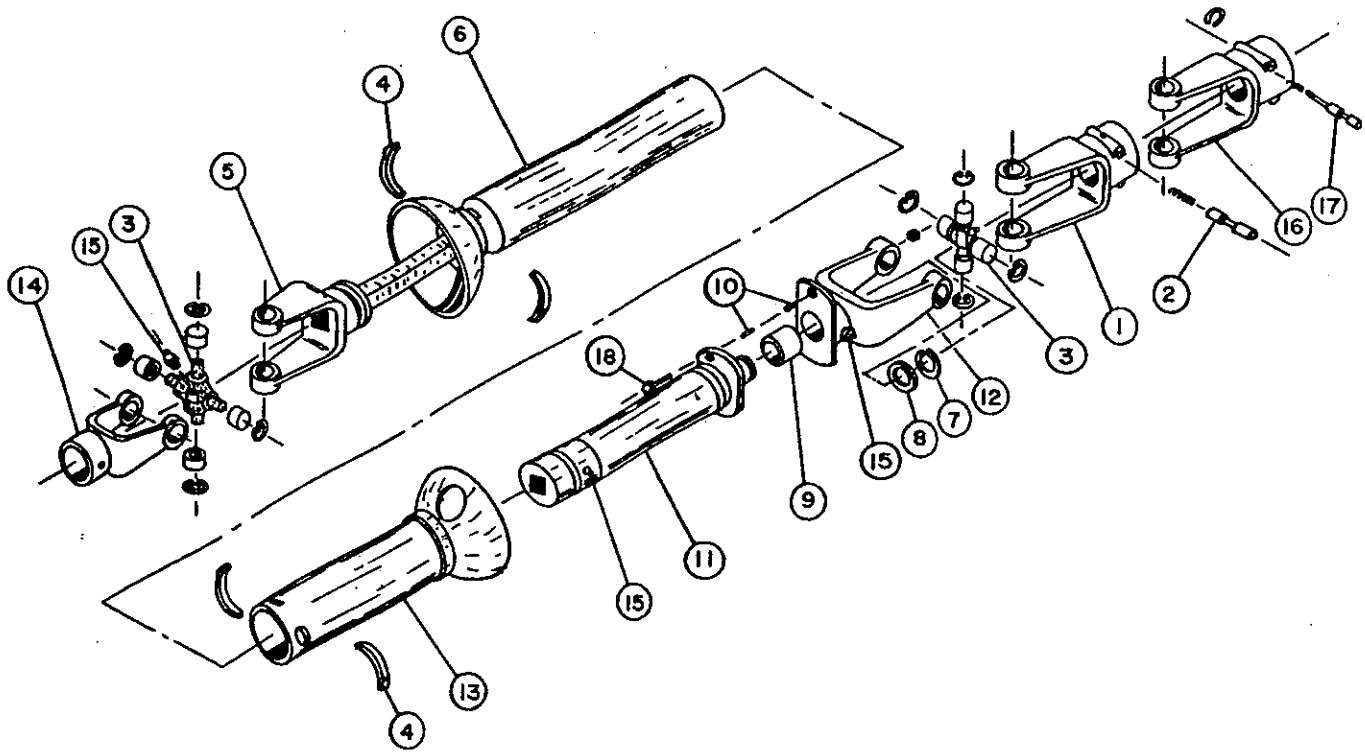

Arbre de commande (655029) P.T.O. shaft

HAYES & DANA 34" LG (OPTION)

ITEM	NO	ENGLISH DESCRIPTION	FRANCAISE	QTE QTY
1	65428	Quick disconnect yoke	Fourche à désengagement rapide	1
2	65429	Yoke stopper kit	Barrure à fourche	1
3	65430	Universal joint kit	Joint universel	2
4	654209	Shield nylon retainers	Nylon de retenue	8
5	655335	Yoke and male shaft ass'y.	Fourche et arbre mâle ass'é.	1
6	655336	Outer shield	Protecteur externe	1
7	65483	Snap ring heavy	Bague de retenue renforcée	1
8	65435	Flat washer	Rondelle plate	1
9	65436	Self-oiling bushing	Coussinet autolubrifiant	1
10	65437	Shear bolt bushings	Bagues de boulon de rupture	2
11	655337	Female shaft and flange assembly	Ensemble de bride et arbre femelle ass.	1
12	65439	Yoke and flange assembly	Ensemble de bride et fourche ass'é.	1
13	655338	Inner shield	Protecteur interne	1
14	65441	Yoke	Fourche	1
15	654106	Grease fittings	Graisseurs	4
16	655039	Quick disconnect yoke	Fourche à désengagement rapide	1
17	655046	Yoke stopper kit	Barrure à fourche	1
18	654160	Shear bolt 3/8" NC x 2" lg, gr. 5.	Boulon cisaillement 3/8" NC x 2" lg, gr. 5.	1

NOTE

BER-VAC

MACHINERIE AGRICOLE/FARM MACHINERY

2835 CHEMIN DE L'AEROPORT - THETFORD MINES, QUEBEC, CANADA - G6G 5R7
TELEX: 05-833597

IMPRIME AU CANADA

PRINTED IN CAN